ՍՅՈՒՆԵՐ Սն - 1, Սն - 1Ա

Մ 1 - 40

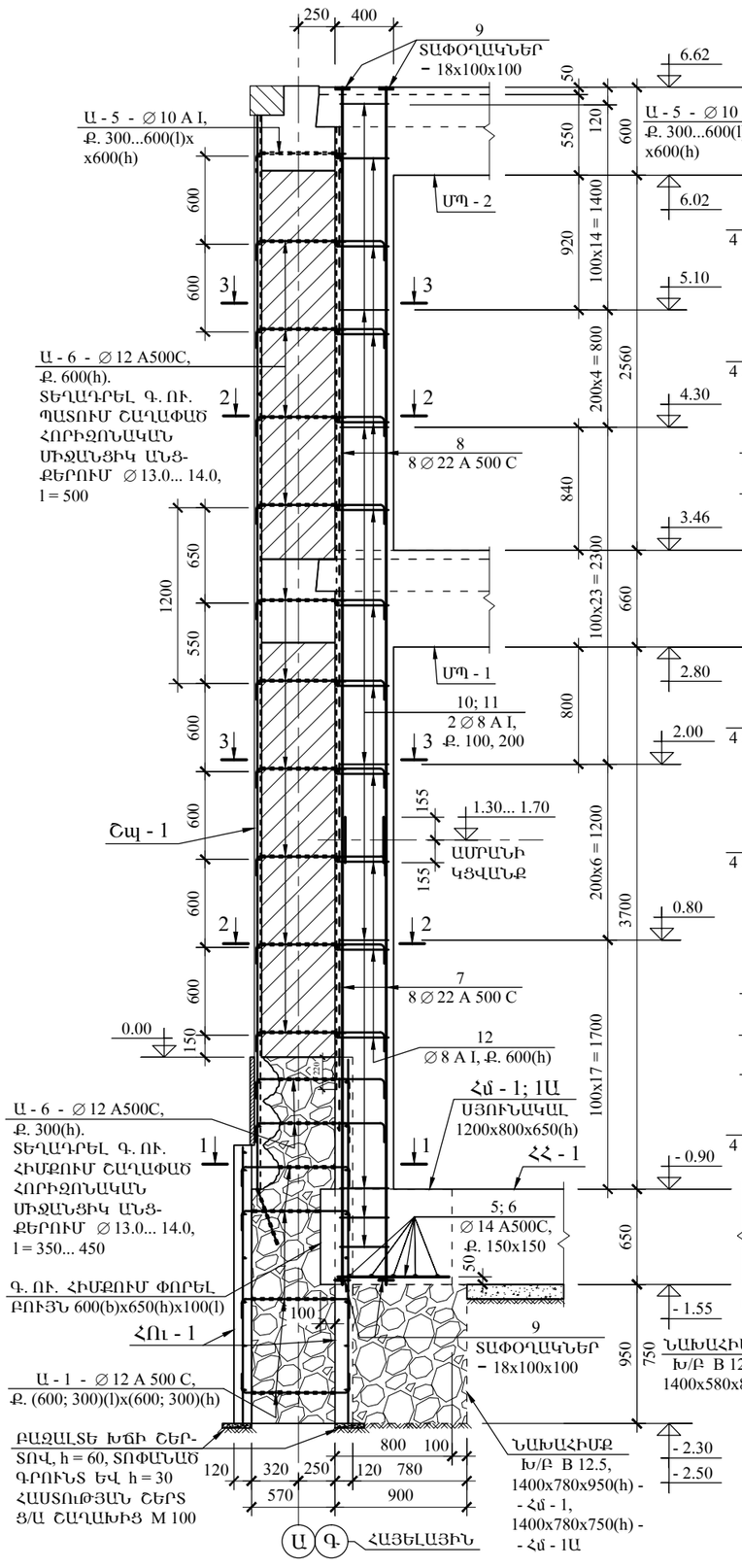

ՍՅՈՒՆ Սն - 2

Մ 1 - 40

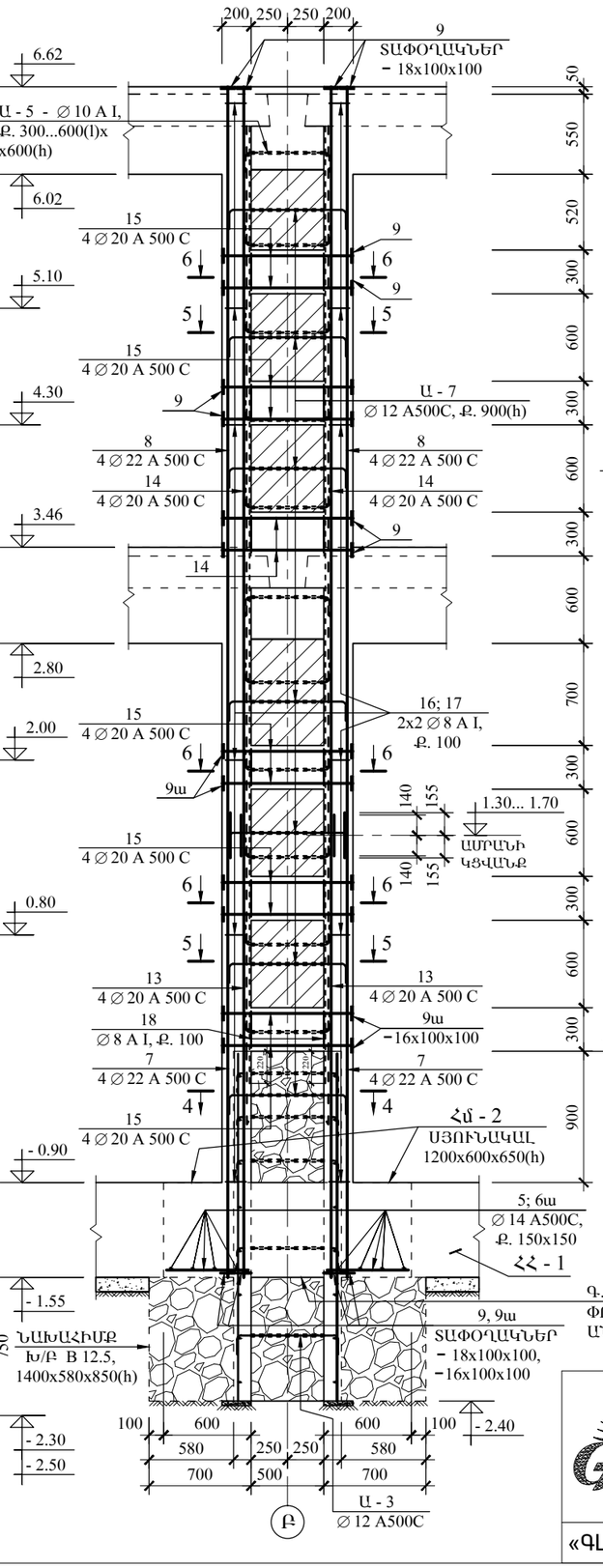

1 - 1 - Սն - 1, Սն - 1Ա, Հու - 1

Մ 1 - 20

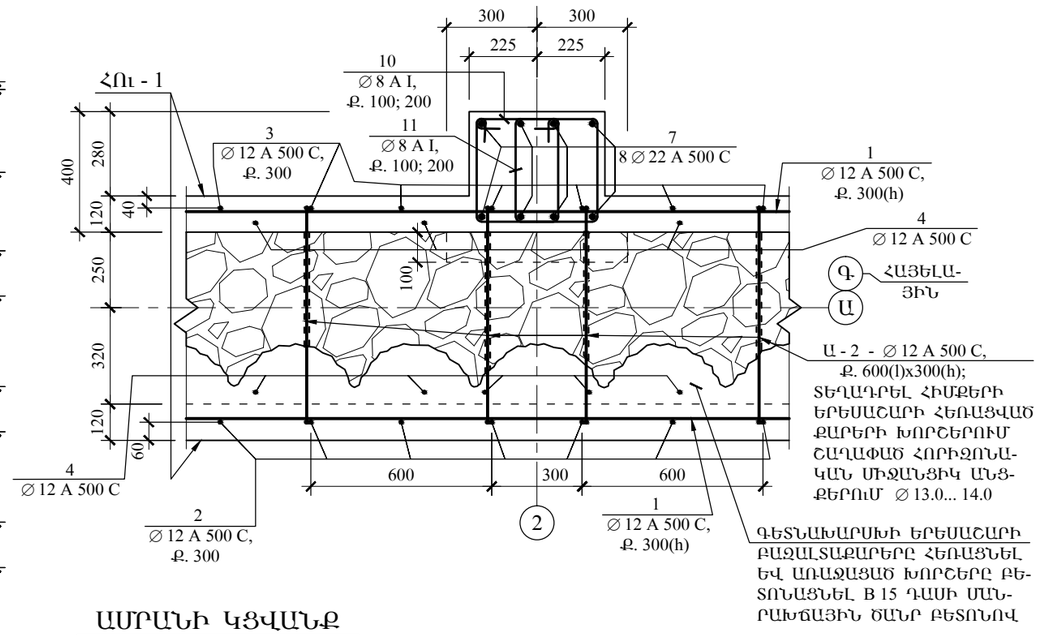

ԱՄՐԱՆԻ ԿՑՎԱՆՔ

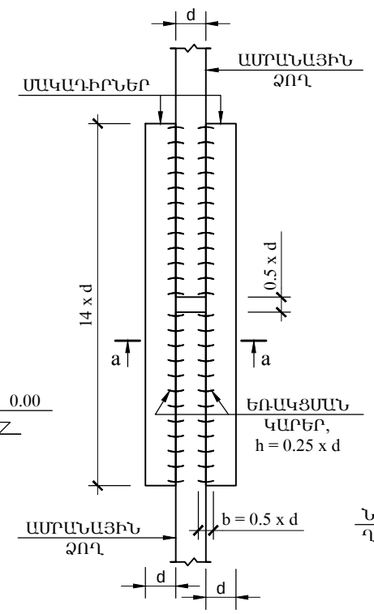

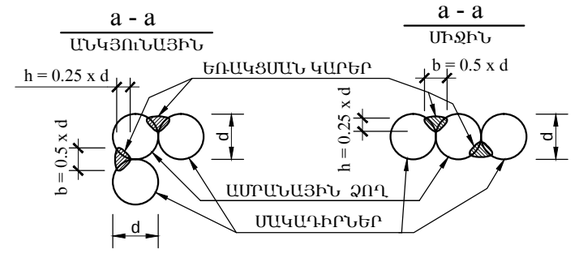

ՏԱՓՕՂԱԿԻ (ՊՈՂՊԱՏԱԹԵՐԹԻՑ) ԱՄՐԱԿՑՈՒՄ ԱՄՐԱՆԻ ՀԵՏ

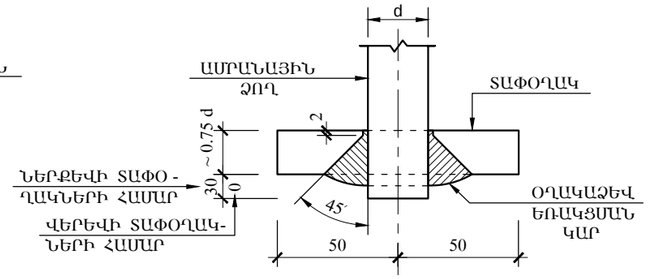

ԾԱՆՈԹ - Ն

1. Սն - 2-ի ԱՆՈՒՐՆԵՐԻ ԴԱՍԱՎՈՐՈՒԹՅՈՒՆԸ ԸՍՏ ՈՒՂՂԱՁԻԳԻ ԻՐԱԿԱՆԱՑՆԵԼ ԸՍՏ Սն - 1-Ի.
2. 2 - 2... 6 - 6 ԿՏՐՎԱԾՔՆԵՐԸ ՏԵՍ ՇԿ - 12, ՇԿ - 13 ԹԵՐԹԵՐԻ ՎՐԱ

«ԳԼՈՄՄԱ» ԱԿ	ՎԱՅՈՑ ՁՈՐԻ ՄԱՐԶԻ ԶԱՌԻԹԱՓ ԳՅՈՒՂԻ ՄԱՆԿԱՊԱՐՏԵԶԻ ՈՒԺԵՂԱՑՈՒՄ, ՀԻՄՆԱՆՈՐԴՈՒՄ					
	ՏՆՕՐԵՆ	Ռ. ՄԱՆԱՍՅԱՆ		ԿՈՆՍՏՐՈՒԿՑԻԱՆԵՐ	ՓՈՒԼ	Ա.Ն.
	Ն.Գ.Կ.	Ս. ԱԹՈՅԱՆ		ՀԻՄՔԵՐ Հմ - 1, Հմ - 1Ա, Հմ - 2, ՍՅՈՒՆԵՐ Սն - 1, Սն - 1Ա, Սն - 2, ՀԻՄՔԻ ՈՒԺԵՂԱՑՄԱՆ Ե/Բ ՇԱՊԻԿ Հու - 1, ԿՏՐՎԱԾՔ 1 - 1. ԱՄՐԱՆԻ ԿՑՎԱՆՔՆԵՐ, ՏԱՓՕՂԱԿԻ ԱՄՐԱԿՑՈՒՄ ԱՄՐԱՆԻ ՀԵՏ	ԹՎԱԿԱՆ	2015
					ԹԵՐԹԵՐ	
					ԹԵՐԹ	ՇԿ - 11